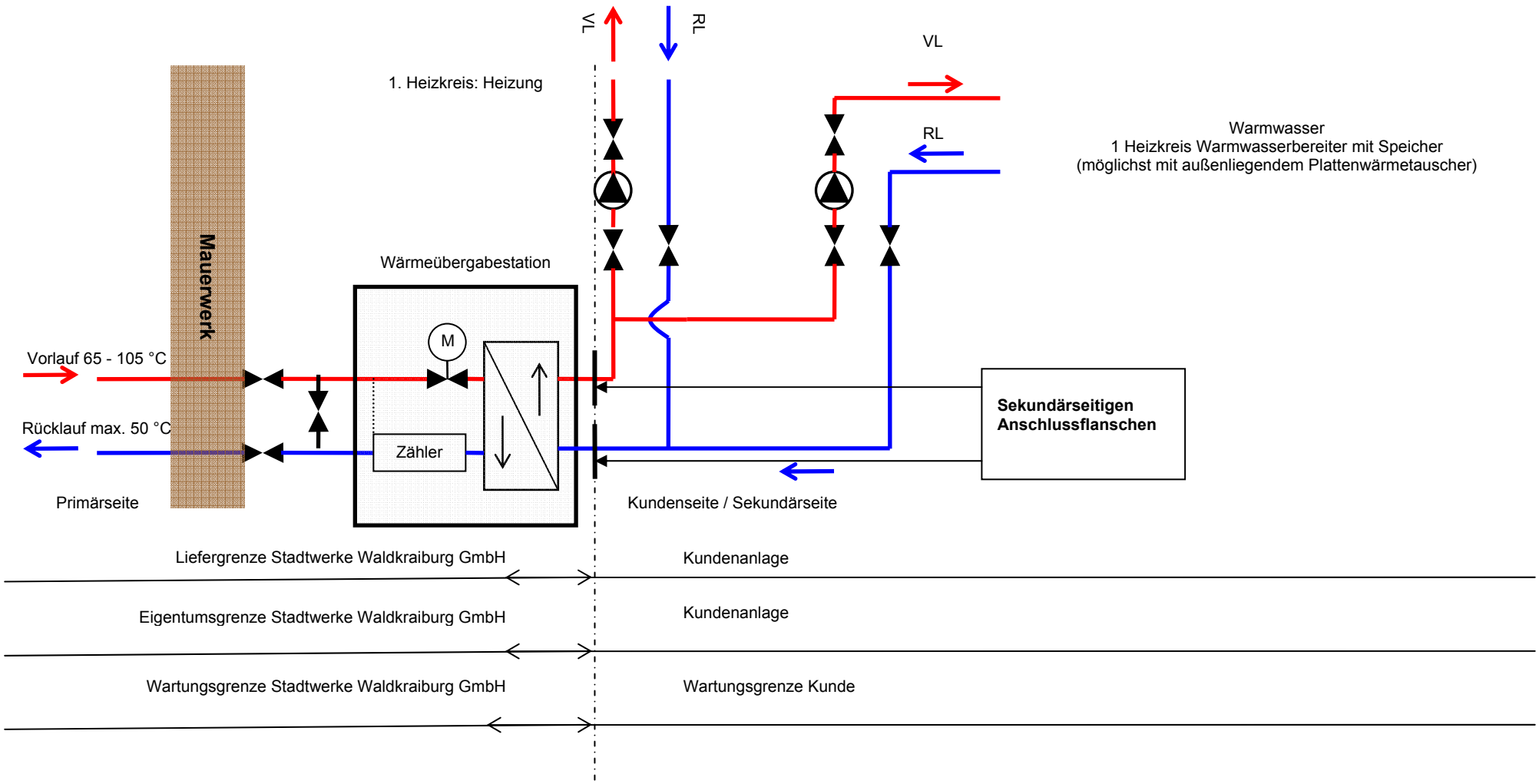Schematische Darstellung des Hausanschlusses